1

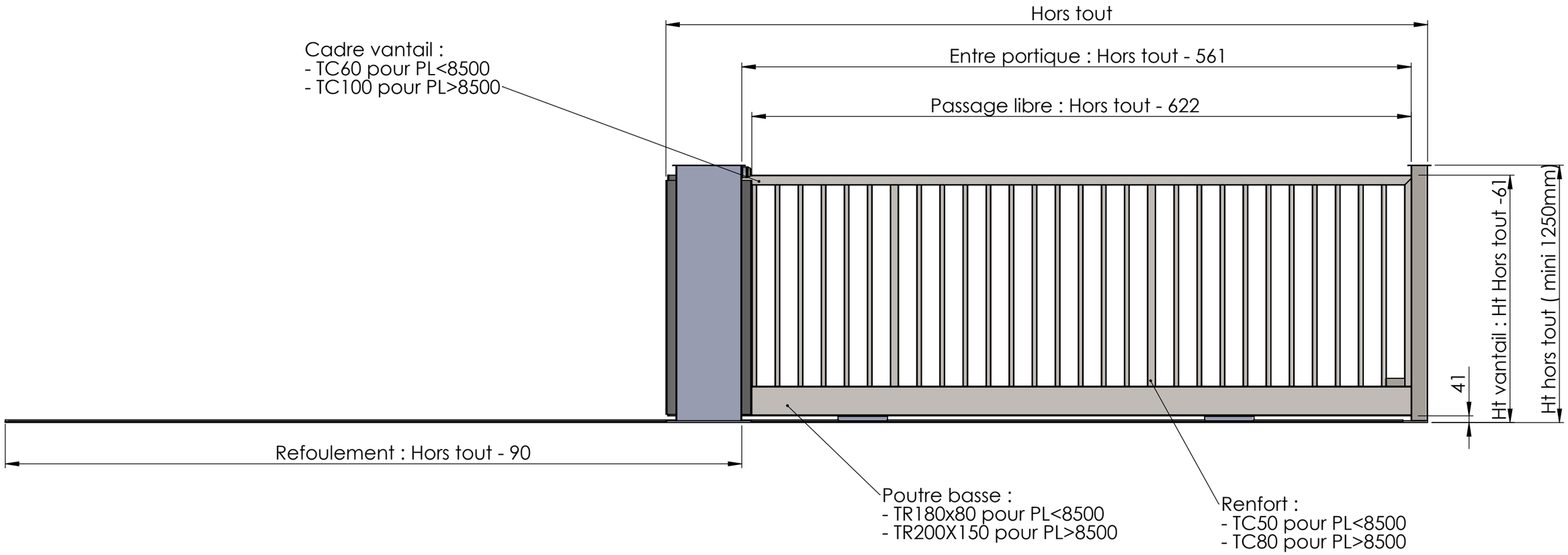

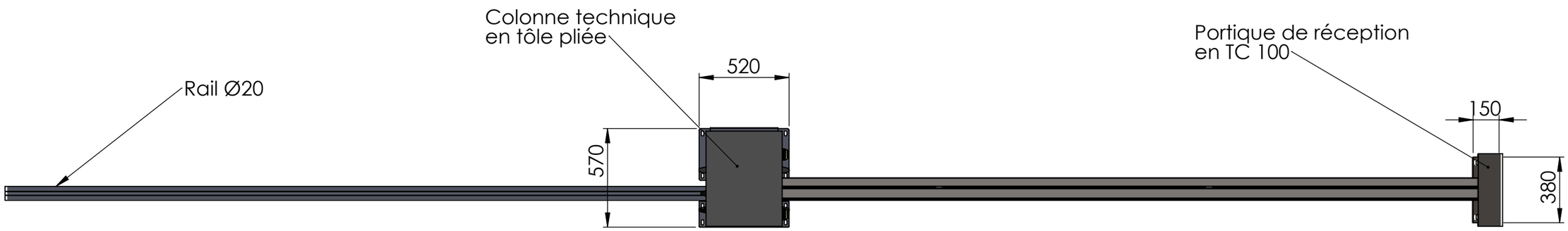

SCBH	Auteur: DV	N° Projet :	Ind: 0	"	Date:	Feuille: 1/3	Echelle 1:25	A3
	Finition : Thermo laquage Ral			"			

2

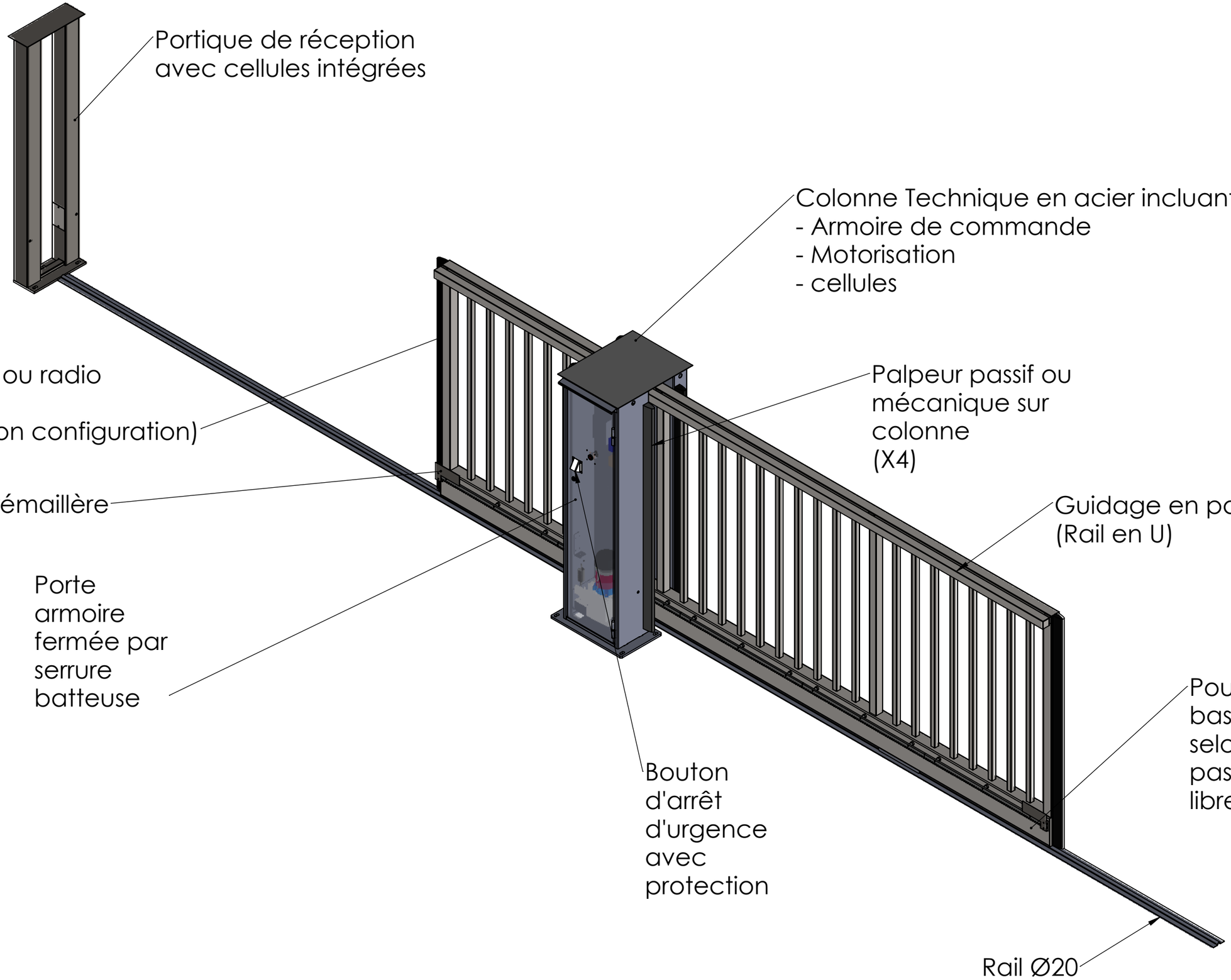

SCBH	Auteur: DV	N° Projet :	Ind: 0	"	Date:	Feuille: 2/3	Echelle 1:20	A3
	Finition : Thermo laquage Ral			"				

3

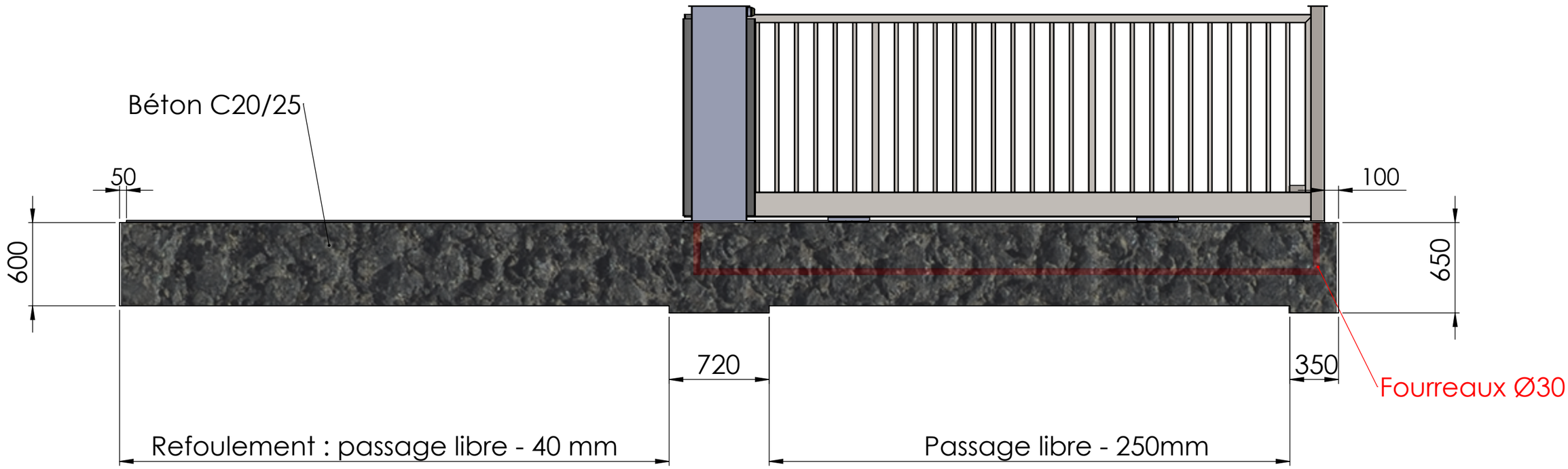

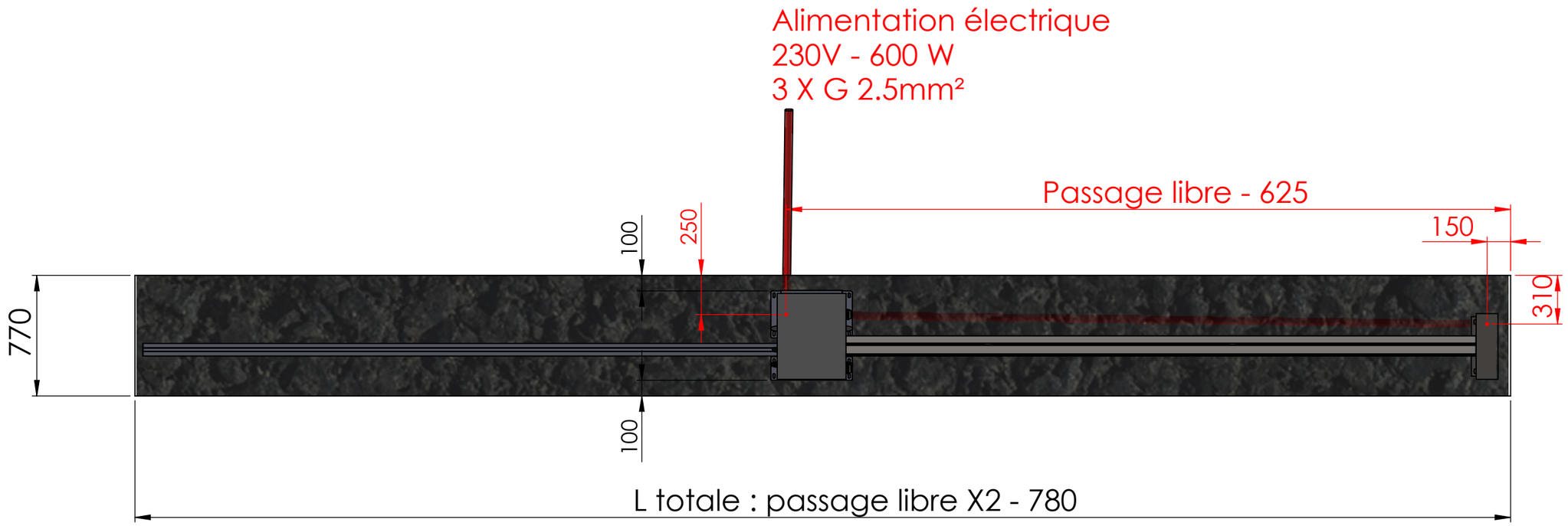

SCBH	Auteur: DV	N° Projet :	Ind: 0	"	Date:	Feuille: 3/3	Echelle 1:30	A3
	Finition : Thermo laquage Ral			"			